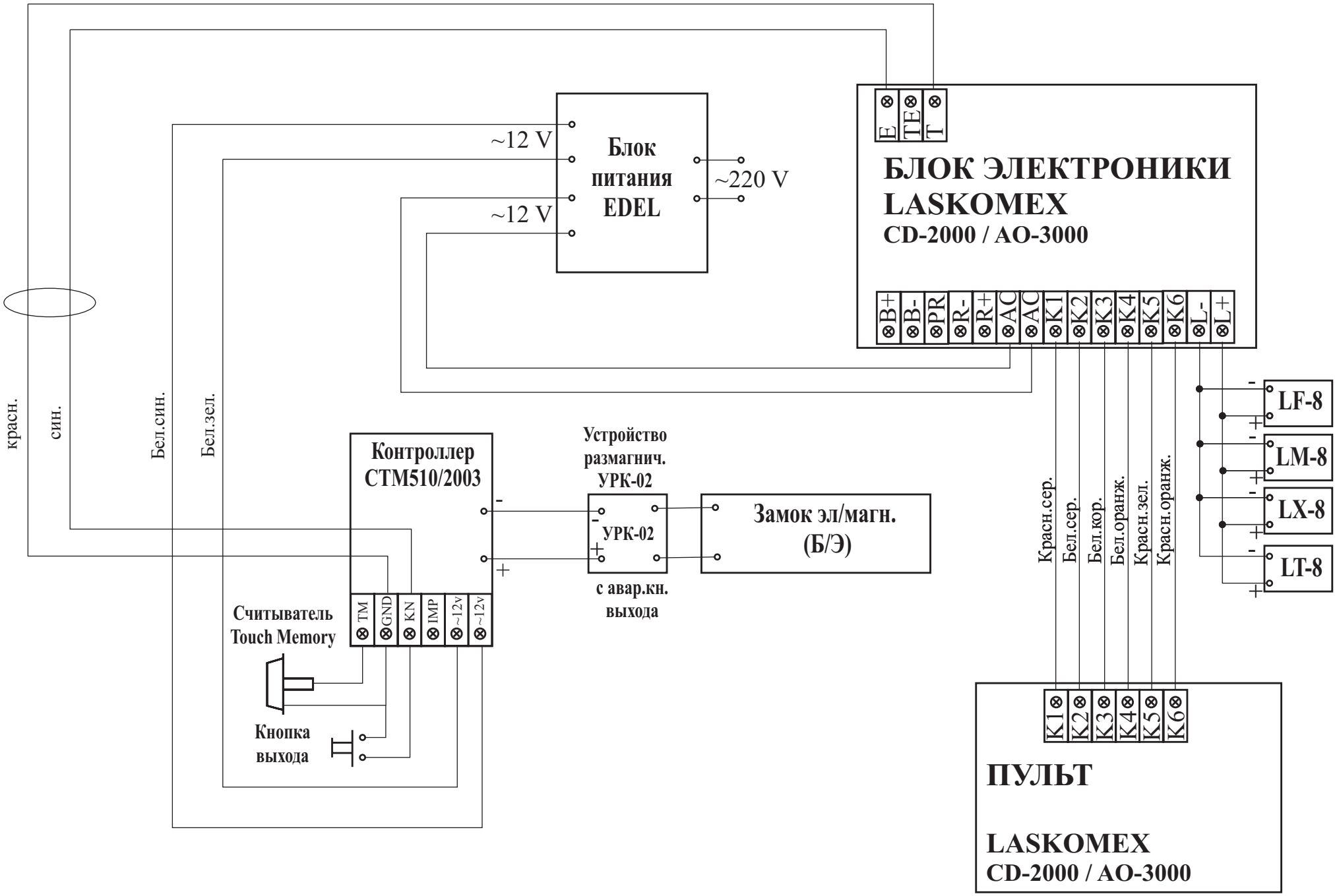

Монтажная схема домофона LASKOMEX с контроллером CTM510/2003